PREMIUM GARDEN TOOLS



PL 600

РУБАНОК ЭЛЕКТРИЧЕСКИЙ

АРТИКУЛ: 150 30 1120
EAN8-20051204

РЕЛИЗ: 03.2016

ДЕТАЛИРОВКА ИЗДЕЛИЯ

PATRIOT

www.onlypatriot.com

АРТИКУЛ: 150 30 1120

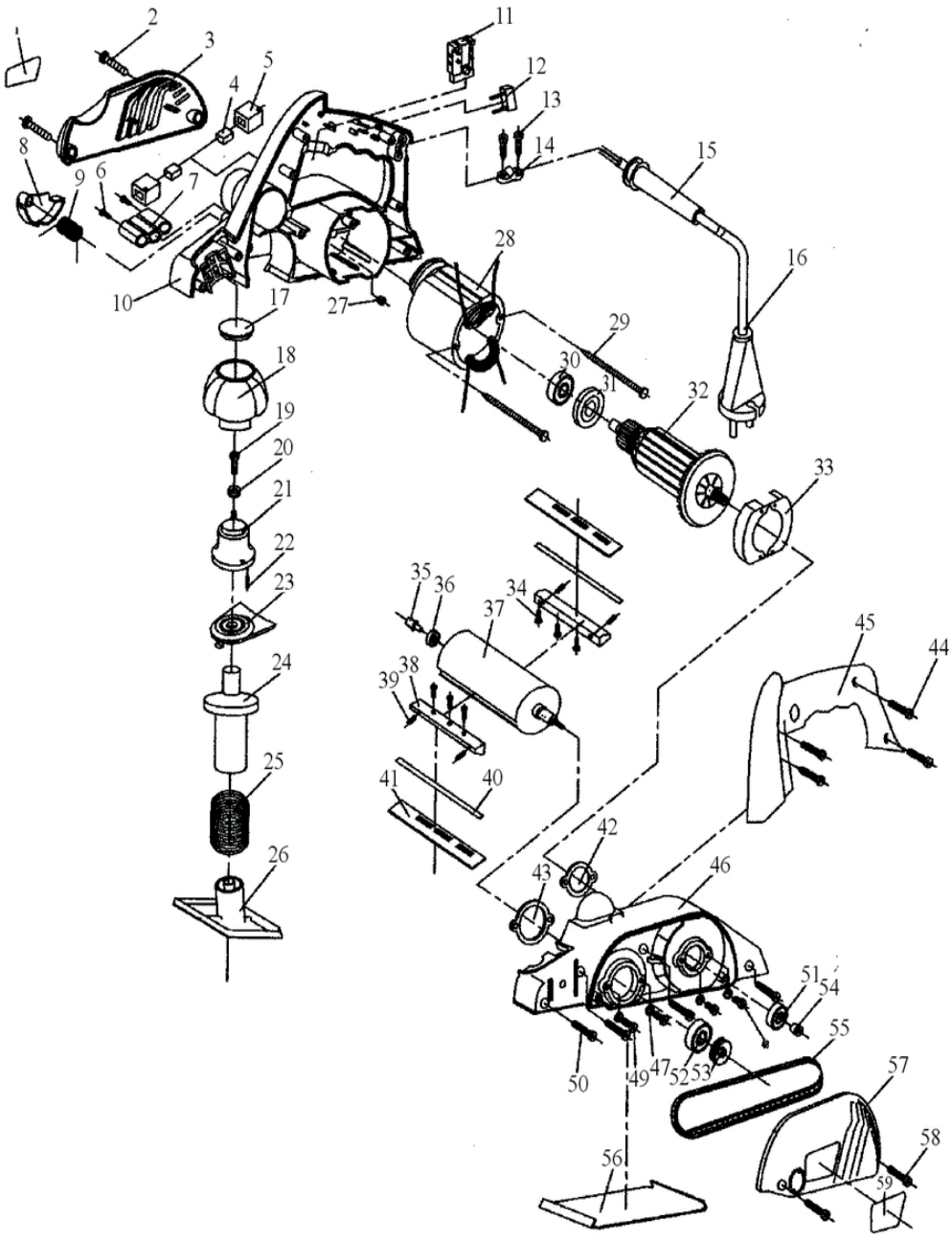

#	АРТИКУЛ	ОПИСАНИЕ	КОЛ-ВО
1	013532693	Именная табличка	1
2	013532694	Винт	2
3	013532695	Кожух корпуса правый	1
4	013532696	Щетка угольная	2
5	013532697	Держатель угольной щетки	2
6	013532698	Винт	2
7	013532699	Крепление	1
8	013532700	Защитная крышка ножа	1

АРТИКУЛ: 150 30 1120

#	АРТИКУЛ	ОПИСАНИЕ	КОЛ-ВО
9	**013532701**	**Пружина**	**1**
10	013532702	Корпус- правая часть	1
11	013532703	Выключатель	1
12	013532704	Конденсатор	1
13	013532705	Винт	2
14	013532706	Прижимная пластина провода	1
15	013532707	Оболочка провода	1
16	013532708	Провод силовой с вилкой	1
17	013532709	Заглушка передней рукоятки	1
18	013532710	Крышка передней рукоятки глубины строгания	1
19	013532711	Винт	1
20	013532712	Шайба	1
21	013532713	Основание рукоятки глубины строгания	1
22	013532714	Шплинт	1
23	013532715	Регулировочная шкала глубины строгания	1
24	013532716	Ось ругулировочная глубины строгания	1
25	013532717	Пружина	1
26	013532718	Подошва передняя	1
27	013532719	Заглушка	1
28	013532720	Статор	1
29	013532721	Винт	2
30	013532722	Подшипник	1
31	013532723	Стопорное кольцо	1
32	013532724	Ротор	1
33	013532725	Кожух электромотора	1
34	013532726	Винт	6
35	013532727	Соединительный стержень ножевого вала	1
36	013532728	Подшипник ножевого вала	1
37	013532729	Вал ножевой/Барабан	1
38	013532730	Прижимная пластина ножа верхняя	2
39	013532731	Винт	4
40	013532732	Нож	2
41	013532733	Прижимная пластина ножа нижняя	2
42	013532734	Прижимная пластина подшипника I	1
43	013532735	Прижимная пластина подшипника II	1
44	013532736	Винт	4
45	013532737	Левая часть рукоятки	1
46	013532738	Корпус-левая часть	1
47	013532739	Шайба	3
48	013532740	Винт	3
49	013532741	Винт	3
50	013532742	Винт	2
51	013532743	Подшипник	1
52	013532744	Подшипник	1
53	013532745	Шкив привода ремня ведомый	1
54	013532746	Шкив привода ремня ведущий	1
55	013532747	Ремень приводной	1
56	013532748	Подошва задняя/основная	1
57	013532749	Кожух корпуса левый	1
58	013532750	Винт	1
59	013532751	Номерная табличка	1

PATRIOT

ИЗГОТОВИТЕЛЬ ОСТАВЛЯЕТ ЗА СОБОЙ ПРАВО ВНОСИТЬ ИЗМЕНЕНИЯ В КОНСТРУКЦИЮ И ПРИНЦИПИАЛЬНУЮ СХЕМУ ИЗДЕЛИЯ, НЕ УХУДШАЮЩИЕ ЕГО ХАРАКТЕРИСТИК.

Вся текстовая информация, фотографии продукции, представленные в каталоге, под торговой маркой Патриот являются объектом авторского права компании Джи Ти, ООО. Любое использование фотографий, текстов, логотипа на территории РФ и стран СНГ без письменного разрешения компании Джи Ти, ООО запрещено.
2014 © Patriot™, Patriot Garden®, Patriot Power®, GT LLC, Гарден Трейдинг ООО.

ЦЕНТРАЛЬНЫЙ ОФИС:
Мироновская улица, дом 25
105318, Москва, Россия
Телефон: 8 (495) 775-02-20

ЦЕНТРАЛЬНЫЙ СЕРВИС:
ул. 1-ая Фрезерная, дом 2/1 строение 1
109202, Москва, Россия
Телефон: 8 (495) 673-68-98 местный 598
service@onlypatriot.com

www.onlypatriot.com