ONLYPATRIOT.COM

PATRIOT



GT 5 PRO

МОЮЩИЙ АППАРАТ БЕНЗИНОВЫЙ

ДЕТАЛИРОВКА ИЗДЕЛИЯ

АРТИКУЛ: 322 30 6108

EAN-23020634

РЕЛИЗ: 2024

GARDEN TOOLS

PATRIOT

МОЮЩИЙ АППАРАТ БЕНЗИНОВЫЙ GT 5 PRO

РИСУНОК А. АППАРАТ В РАЗБОРЕ

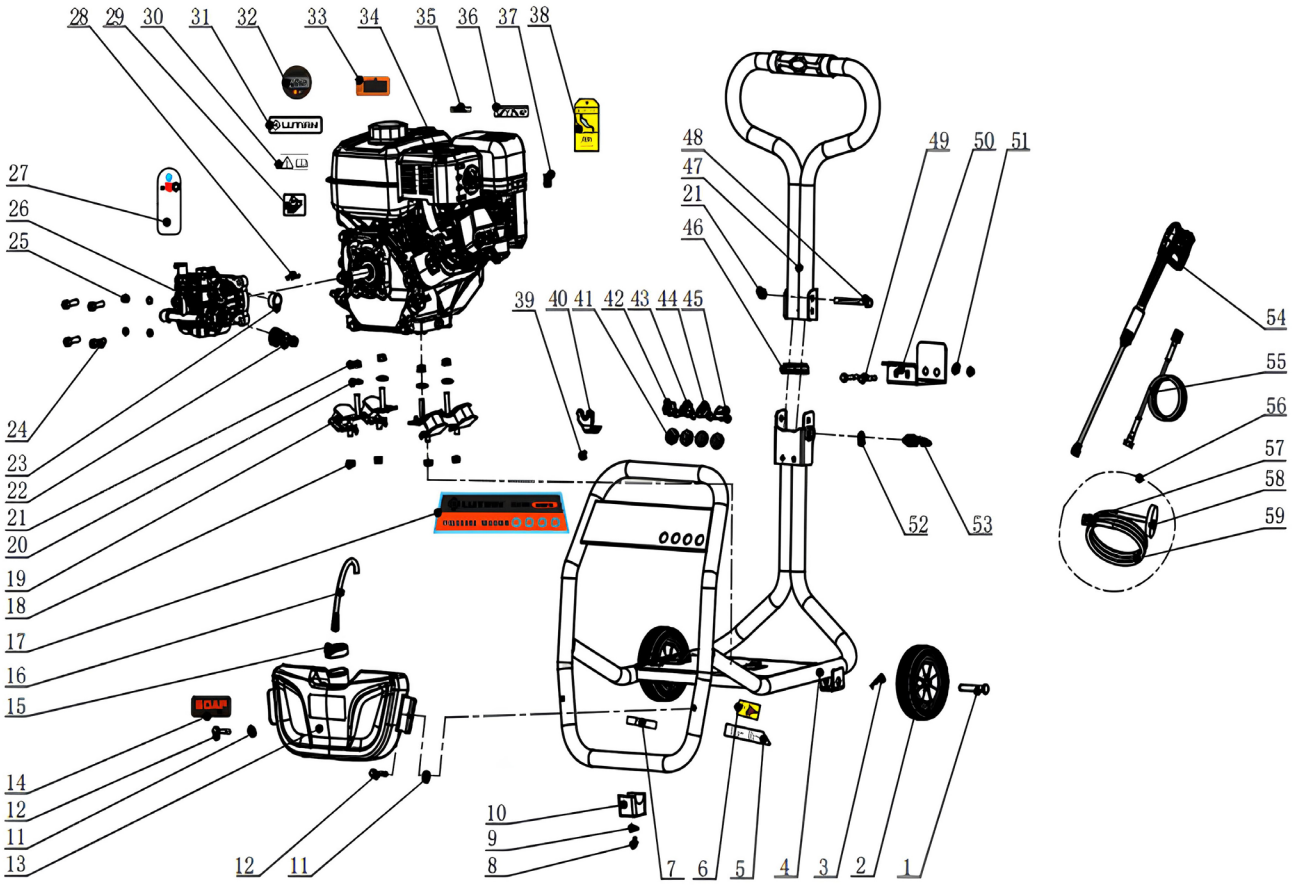

#	АРТИКУЛ	ОПИСАНИЕ	КОЛ-ВО
A1	002580248	Ось колеса	2
A2	002580249	Колесо	2
A3	002580250	Штырь	2
A4	002580251	Рама	1
A8	002580252	Болт M6x16	1
A9	002580253	Шайба плоская	1
A10	002580254	Ножка рамы	1
A13	002580255	Бак для моющих средств	1

PATRIOT

МОЮЩИЙ АППАРАТ БЕНЗИНОВЫЙ GT 5 PRO

ТАБЛИЦА К РИСУНКУ А. АППАРАТ В РАЗБОРЕ

#	АРТИКУЛ	ОПИСАНИЕ	КОЛ-ВО
A15	002580256	Крышка	1
A16	002580257	Трубка	1
A19	002580258	Амортизаторы	4
A22	002580259	Штуцер 1	1
A23	002580260	Штуцер 2	1
A26	002580261	Насос	1
A28	002580262	Шпонка	1
A34	002580263	Двигатель	1
A40	002580264	Держатель моющего пистолета	1
A41	002580265	Прокладка форсунки	4
A42	002580266	Форсунка 0 красная	1
A43	002580267	Форсунка 25 зеленая	1
A44	002580268	Форсунка 40 белая	1
A45	002580269	Форсунка 84 черная	1
A46	002580270	Фиксатор	2
A47	002580271	Ручка	1
A48	002580272	БолтM8x80	1
A49	002580273	Болт M6x45	2
A50	002580274	Крюк намотки шланга	1
A52	002580275	Прокладка	1
A53	002580276	Штифт ручки	1
A54	002580277	Моющий пистолет	1
A55	002580278	Шланг высокого давления	1
A56	002580279	Шланг всасывающий	1
A57	002580280	Коннектор шланга	1
A58	002580281	Фильтр	1
A59	002580282	ПВХ шланг	1

PATRIOT

МОЮЩИЙ АППАРАТ БЕНЗИНОВЫЙ GT 5 PRO

РИСУНОК B. ДВИГАТЕЛЬ В РАЗБОРЕ

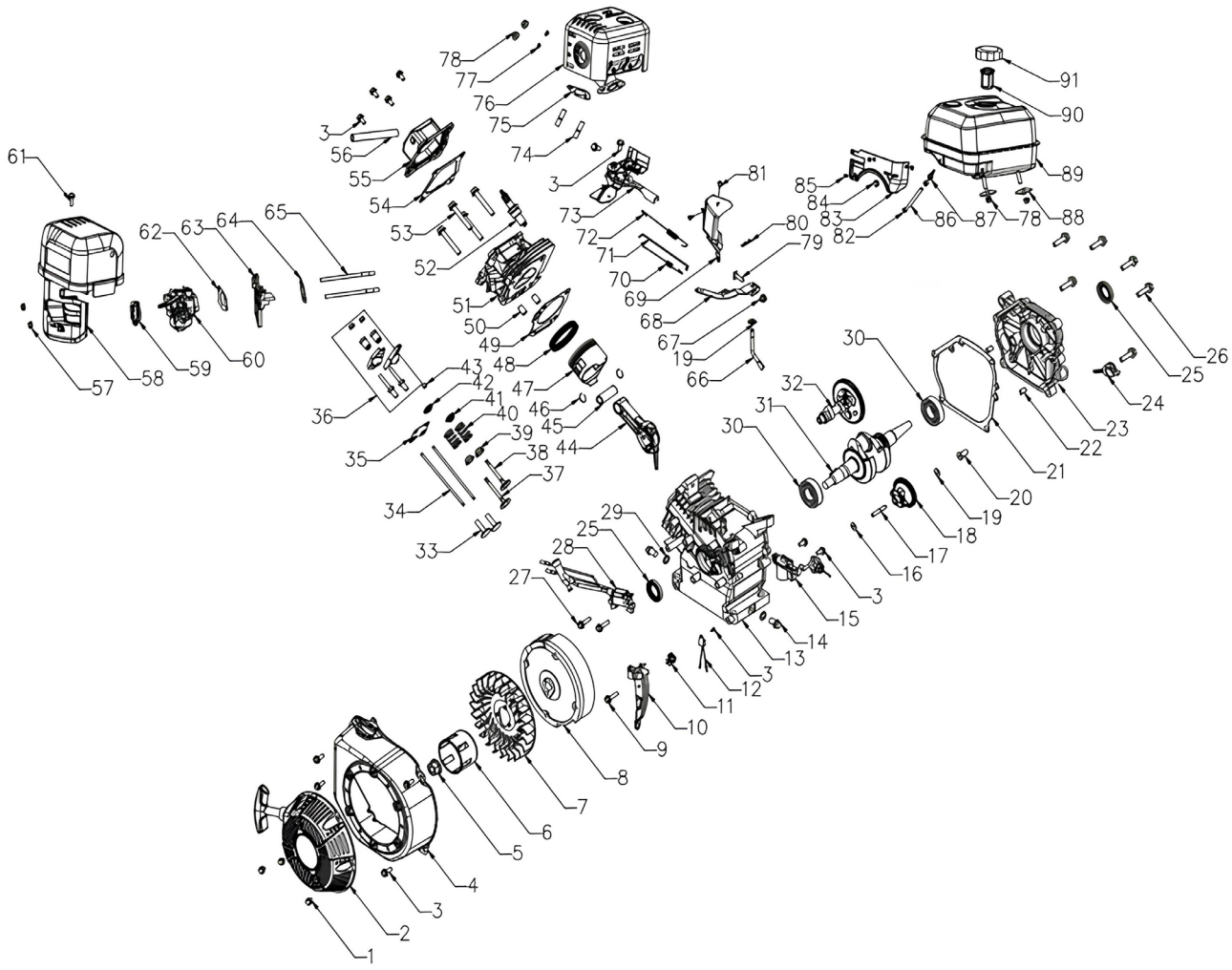

#	АРТИКУЛ	ОПИСАНИЕ	КОЛ-ВО
B1	002580153	Болт шестигранный M6x8	3
B2	002580154	Стартер	1
B3	002580155	Болт шестигранный M6x12	13
B4	002580156	Кожух маховика	1
B5	002580157	Стопорная гайка	1
B6	002580158	Стакан стартера	1
B7	002580159	Крыльчатка	1
B8	002580160	Маховик	1
B9	002580161	Болт шестигранный M6x22	1
B10	002580162	Боковая крышка маховика	1
B11	002580163	Хомут	1

PATRIOT

МОЮЩИЙ АППАРАТ БЕНЗИНОВЫЙ GT 5 PRO

ТАБЛИЦА К РИСУНКУ B. ДВИГАТЕЛЬ В РАЗБОРЕ

#	АРТИКУЛ	ОПИСАНИЕ	КОЛ-ВО
B12	002580164	Изолятор	1
B13	002580165	Картер	1
B14	002580166	Болт слива масла	2
B15	002580167	Датчик уровня масла	1
B16	002580168	Прокладка 1	1
B17	002580169	Вал	1
B18	002580170	Шестерня регулятора оборотов	1
B19	002580171	Прокладка 2	2
B20	002580172	Втулка	1
B21	002580173	Прокладка крышки картера	1
B22	002580174	Направляющий штифт	2
B23	002580175	Крышка картера	1
B24	002580176	Щуп маслянный	1
B25	002580177	Сальник 25x41.25x6	2
B26	002580178	Болт шестигранный M8x32	6
B27	002580179	Болт шестигранный M6x25	2
B28	002580180	Катушка зажигания	1
B29	002580181	Прокладка сливного болта	2
B30	002580182	Подшипник 6205	2
B31	002580183	Коленвал	1
B32	002580184	Распредвал	1
B33	002580185	Толкатель	2
B34	002580186	Штанга толкателя	2
B35	002580187	Направляющая пластина толкателя	1
B36	002580188	Коромысло в сборе	1
B36.1	002580189	Контргайка	2
B36.2	002580190	Регулировочная гайка	2
B36.3	002580191	Коромысло	2
B36.4	002580192	Регулировочный болт	2
B37	002580193	Клапан впускной	1
B38	002580194	Клапан выпускной	1
B39	002580195	Фиксатор пружины клапана	2
B40	002580196	Пружина клапана	2
B41	002580197	Седло пружины впускного клапана	1
B42	002580198	Седло пружины выпускного клапана	1
B43	002580199	Заглушка клапана	1
B44	002580200	Шатун в сборе	1
B45	002580201	Поршневой палец 1	1
B46	002580202	Зажим	2
B47	002580203	Поршень	1
B48	002580204	Поршневое кольцо	1

PATRIOT

МОЮЩИЙ АППАРАТ БЕНЗИНОВЫЙ GT 5 PRO

ТАБЛИЦА К РИСУНКУ В. ДВИГАТЕЛЬ В РАЗБОРЕ

#	АРТИКУЛ	ОПИСАНИЕ	КОЛ-ВО
B49	002580205	Прокладка головки цилиндра	1
B50	002580206	Поршневой палец 2	2
B51	002580207	Головка цилиндра	1
B52	002580208	Свеча зажигания	1
B53	002580209	Болт шестигранный M8x58	4
B54	002580210	Прокладка крышки блока цилиндра	1
B55	002580211	Крышка головки блока цилиндра	1
B56	002580212	Трубка сапуна	1
B57	002580213	Гайка M6	2
B58	002580214	Фильтр воздушный	1
B59	002580215	Прокладка воздушного фильтра	1
B60	002580216	Карбюратор	1
B61	002580217	Болт M6x22	1
B62	002580218	Прокладка карбюратора	1
B63	002580219	Изолятор карбюратора	1
B64	002580220	Прокладка	1
B65	002580221	Шпилька	2
B66	002580222	Поворотный стержень	1
B67	002580223	Шестигранная гайка M6	1
B68	002580224	Рычаг регулятора	1
B69	002580225	Дефлектор	1
B70	002580226	Пружина регулятора оборотов	1
B71	002580227	Тяга регулятора оборотов	1
B72	002580228	Пружина тяги регулятора оборотов	1
B73	002580229	Регулятор газа	1
B74	002580230	Шпилька глушителя	2
B75	002580231	Прокладка глушителя	1
B76	002580232	Глушитель	1
B77	002580233	Шайба пружинная □8	2
B78	002580234	Гайка шестигранная M8	2
B79	002580235	Болт M6x21	1
B80	002580236	Штифт стопорный	1
B81	002580237	Болт M6x8	1
B82	002580238	Хомут трубки	2
B83	002580239	Панель	1
B84	002580240	Выключатель двигателя	1
B85	002580241	Винт M6x10	3
B86	002580242	Трубка топливная	1
B87	002580243	Штуцер	1
B88	002580244	Прокладка	2
B89	002580245	Топливный бак	1
B90	002580246	Фильтр топливного бака	1
B91	002580247	Крышка топливного бака	1

ONLYPATRIOT.COM

PATRIOT

ТЕХНИЧЕСКАЯ ПОДДЕРЖКА:
ЕДИНЫЙ ТЕЛЕФОН СЕРВИСНОЙ СЛУЖБЫ: 8-800-2222-768.
SERVICE@ONLYPATRIOT.COM

ИЗГОТОВИТЕЛЬ ОСТАВЛЯЕТ ЗА СОБОЙ ПРАВО ВНОСИТЬ ИЗМЕНЕНИЯ В КОНСТРУКЦИЮ И ПРИНЦИПИАЛЬНУЮ СХЕМУ ИЗДЕЛИЯ, НЕ УХУДШАЮЩИЕ ЕГО ХАРАКТЕРИСТИК.

GARDEN TOOLS