PATRIOT

ИНСТРУКЦИЯ ПО ЭКСПЛУАТАЦИИ

Шланг пневматический на автоматической катушке

PHC 10/12
Артикул: 520 00 2430

PHC 10/16
Артикул: 520 00 2425

PHC 15/16
Артикул: 520 00 2435

PHC 15/16H
Артикул: 520 00 2440

PHC 20/16H
Артикул: 520 00 2445

ONLYPATRIOT.COM

ПРОГРАММА ЛОЯЛЬНОСТИ ДЛЯ РОЗНИЧНЫХ ПОКУПАТЕЛЕЙ

ПОЛУЧИТЕ ЦИФРОВОЙ ГАРАНТИЙНЫЙ ТАЛОН

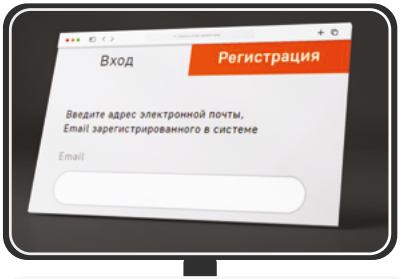

1 Авторизируйтесь на сайте my.onlypatriot.com

2 Зарегистрируйте кассовый чек в течение 30 дней после покупки

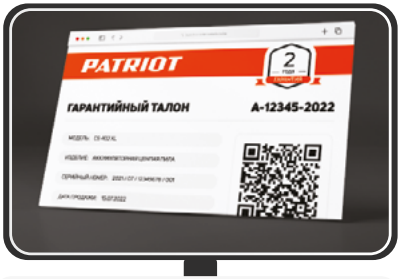

3 Получите цифровой гарантийный талон с расширенной гарантией

КОПИТЕ БОНУСЫ И УЧАСТВУЙТЕ В ЕЖЕМЕСЯЧНЫХ РОЗЫГРЫШАХ ПРИЗОВ

Регистрируйте товары my.onlypatriot.com

Оставляйте отзывы на товары и получайте бонусы

Обменивайте бонусы на ценные подарки

ИНСТРУКЦИЯ ПО ВЫПУСКУ ЦИФРОВОГО ГАРАНТИЙНОГО ТАЛОНА, УСЛОВИЯ РАСШИРЕННОЙ ГАРАНТИИ И СПИСОК ТОВАРОВ

СОДЕРЖАНИЕ

ВВЕДЕНИЕ 4
1. МЕРЫ ПРЕДОСТОРОЖНОСТИ 5
2. НАЗНАЧЕНИЕ 5
3. КОМПЛЕКТАЦИЯ 6
4. ТЕХНИЧЕСКИЕ ХАРАКТЕРИСТИКИ 7
5. МОНТАЖ И ПОДКЛЮЧЕНИЕ 8
6. УСТРАНЕНИЕ НЕИСПРАВНОСТЕЙ 9
7. ТРАНСПОРТИРОВКА, ХРАНЕНИЕ И УТИЛИЗАЦИЯ 9
8. ГАРАНТИЯ 10
9. РАСШИФРОВКА СЕРИЙНОГО НОМЕРА 10

ВВЕДЕНИЕ

ВНИМАНИЮ ПОКУПАТЕЛЯ!

Благодарим Вас за приобретение продукции торговой марки «PATRIOT».

Данная инструкция содержит необходимую информацию, касающуюся работы шланга пневматического на автоматической катушке бренда PATRIOT.

Внимательно ознакомьтесь с инструкцией перед началом эксплуатации изделия.

При покупке необходимо проверить комплектность. В талоне гарантийного ремонта должна быть указана дата продажи, подпись продавца, модель и проставлены штампы торгующей организации.

Настоящая инструкция является частью изделия и должна быть передана покупателю при его приобретении.

Информация, содержащаяся в настоящем руководстве по эксплуатации, действительна на момент издания.

ВНИМАНИЕ! Следуйте рекомендациям данного руководства в процессе работы, это обеспечит надежную работу техники и безопасные условия труда оператора.

Изготовитель оставляет за собой право вносить в конструкцию изменения, не ухудшающие характеристики оборудования без предварительного уведомления.

1. МЕРЫ ПРЕДОСТОРОЖНОСТИ

- Перед началом работы внимательно прочитайте инструкцию;
- Не используйте катушку со шлангом не по назначению;
- Не использовать пневматический шланг на автоматической катушке, имеющий неисправности и повреждения;
- При использовании пневматического шланга на автоматической катушке будьте осторожны – шланг может быть под давлением;
- Пневматический шланг на автоматической катушке не требует технического обслуживания и не подлежит внутренней очистке водой;
- Пневматический шланг на автоматической катушке нельзя использовать для подачи воды или каких-либо химических веществ.

2. НАЗНАЧЕНИЕ

Пневматические шланги на автоматической катушке обычно используются для подключения компрессора к пневмоинструменту. Длина шланга позволяет оператору перемещаться по рабочей зоне без привязки к конкретному месту. Автоматическая катушка обеспечивает удобное хранение пневматического шланга, также является приспособлением, предназначенным для его намотки, помогает сохранить шланг в аккуратном виде и исключить перекручивания. Благодаря быстросъемным фитингам «Rapid» подключение к компрессору и инструменту не занимает много времени. Правильное хранение и уход, обеспечиваемые автоматическими катушками, увеличивают срок службы пневматических шлангов за счет предотвращения случайных разрывов и преждевременного износа.

3. КОМПЛЕКТАЦИЯ

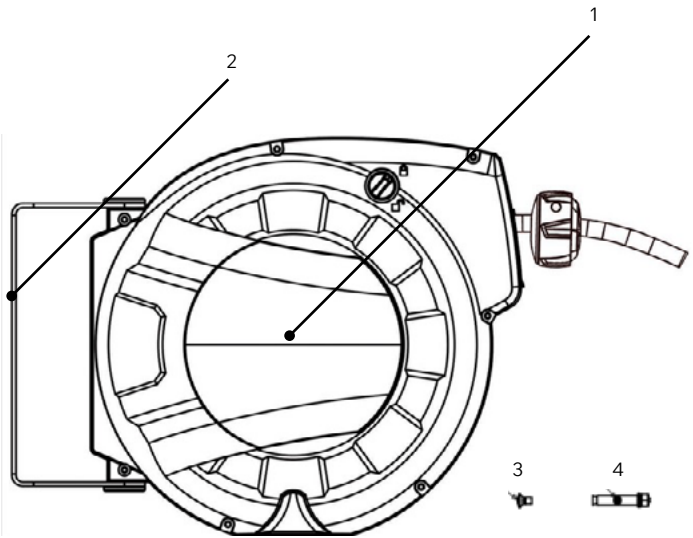

1. Автоматическая катушка с пневматическим шлангом
2. Металлический кронштейн
3. Винт 6x10 мм
4. Болты 6x50 мм

4. ТЕХНИЧЕСКИЕ ХАРАКТЕРИСТИКИ

Модель	**PHC 10/12**	**PHC 10/16**	**PHC 15/16**	**PHC15/16H**	**PHC 20/16H**
Артикул	PHC 10/12-83G	PHC 10/16-83G	PHC 15/16-83G	PHC15/16H-83G	PHC 20/16H-83G
Длина, м	10	10	15	15	20
Длина подводящего шланга, м	1	1	1	1	1
Диаметр внутри, мм	8	10	10	10	10
Диаметр снаружи, мм	12	16	16	16	16
Рабочее давление, бар	10	10	10	10	10
Максимальное давление, бар	20	20	20	20	20
Минимальная температура (шланг), °C	-10	-10	-10	-35	-35
Максимальная температура (шланг), °C	60	60	60	75	75
Разъем	EURO rapid	EURO rapid	EURO rapid	EURO rapid	EURO rapid
Резьба	1/4"	1/4"	1/4"	1/4"	1/4"

5. МОНТАЖ И ПОДКЛЮЧЕНИЕ

1. Выберите подходящее место рядом с источником подачи воздуха.
2. Возьмите монтажный кронштейн в качестве шаблона, чтобы отметить положение болтов, и просверлите в стене четыре отверстия **(Рис. 1)**.
3. Закрепите кронштейн четырьмя болтами 6x50 мм.
4. Наденьте катушку на кронштейн, затем закрепите ее винтом 6x10 мм. **(см. Рис.3)**.
5. Катушку рекомендуется устанавливать на высоте примерно 1 метра над землей в соответствии с длиной входного шланга.

Подключите входной шланг к компрессору, затем включите компрессор. Вытяните выходной шланг до желаемой длины и подключите к инструменту. По окончанию работ – отключите источник питания, отсоедините шланг и поместите его в катушку.

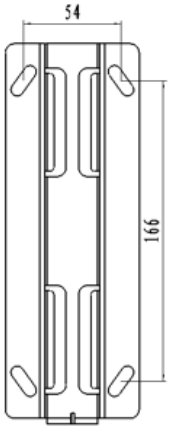

Рис. 1

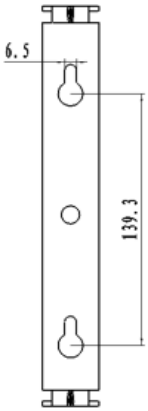

Рис. 2

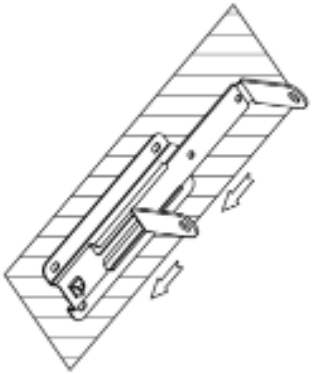
Рис. 3

6. УСТРАНЕНИЕ НЕИСПРАВНОСТЕЙ

Самая частая неисправность – шланг не втягивается автоматически после полного его вытягивания из катушки. Есть два способа решить эту проблему:

1. Удерживайте шланг за предупреждающую отметку у его основания и несильными рывками потяните, пока шланг не высвободится и начнет втягиваться.
2. Снимите катушку и положите ее правой стороной вниз и потяните за шланг, пока шланг не высвободится и начнет втягиваться.

ВНИМАНИЕ! Убедитесь, что сжатый воздух не поступает в шланг от компрессора.

7. ТРАНСПОРТИРОВКА, ХРАНЕНИЕ И УТИЛИЗАЦИЯ

Инструмент можно транспортировать любым видом закрытого транспорта в упаковке производителя или без нее с защитой изделия от механических повреждений, атмосферных осадков, воздействия химических активных веществ и обязательным соблюдением мер предосторожности при перевозке хрупких грузов.

Хранение

Если устройство не используется в течение длительного периода времени, его рекомендуется хранить в сухом прохладном месте. До наступления морозов поместить в защищенное от замерзания место. Храните устройство в месте, которое находится в недосягаемости детей.

Утилизация

По окончании срока службы не выбрасывайте изделие в бытовые отходы! Отслужившее свой срок оборудование должно утилизироваться в соответствии с Вашими региональными нормативными актами по утилизации техники и оборудования.

8. ГАРАНТИЯ / 9. РАСШИФРОВКА СЕРИЙНОГО НОМЕРА

Гарантийный срок составляет 6 месяцев с даты покупки.

2024 / 01 / 12345678 / 00001

2024 – год производства
өндірілген жылы

01 – месяц производства
өндірілген айы

12345678 – код модели
үлгі коды

00001 – индекс товара
тауар индексі

PATRIOT

ГАРАНТИЙНЫЙ ТАЛОН / КЕПІЛДІК ТАЛОНЫ

Гарантийный талон является документом, дающим право на гарантийное обслуживание приобретённого инструмента. Гарантия покрывает расходы только на работу и запасные части. Стоймость почтовых отправлений, страховки и отгрузки изделий для ремонта не входит в гарантийные обязательства. В случае утери гарантийного талона, владелец лишается права на гарантийное обслуживание.

№ _____

ИЗДЕЛИЕ / ҚҰРАЛ: _____

МОДЕЛЬ / МОДЕЛІ: _____

ЗАВОДСКОЙ № / ҚҰРАЛ №: _____

ДАТА ПРОДАЖИ / САТУ КҮНІ: _____

ТОРГОВАЯ ОРГАНИЗАЦИЯ / САУДА ҰЙЫМЫ: _____

_____

ПОДПИСЬ ПРОДАВЦА / САТУШЫНЫҢ ҚОЛЫ: _____

С правилами эксплуатации и условиями гарантии ознакомлен.

Претензии к комплектации и внешнему виду не имею.

Изготовитель оставляет за собой право на внесение изменений в конструкцию, дизайн и комплектацию.

Кепілдік шарттары және кепілдікті қызмет көрсетумен таныстым және келістім.

Құрал жарамды және толығымен жинақталған күйде қабылданған. Сыртқы көрінісіне наразылық білдірмеймін.

ПОДПИСЬ ПОКУПАТЕЛЯ / САТЫП АЛУШЫ ҚОЛЫ: _____

Без штампа или печати торговой организации гарантийный талон не действителен!

Сауда ұйымының мөрі немесе мөрі жоқ болса, кепілдік картасы жарамсыз!

ШТАМП ТОРГОВОЙ ОРГАНИЗАЦИИ
БАСЫП ШЫҒАРУ ҮШІН ОРЫН

PATRIOT

ГАРАНТИЙНЫЕ ОБЯЗАТЕЛЬСТВА / КЕПІЛДЕМЕ МІНДЕТТЕМЕЛЕРІ

1. Гарантийный срок эксплуатации бензинового, электрического и аккумуляторного инструмента PATRIOT кроме продукции в п.2 и п.3 (без аксессуаров и принадлежностей) составляет **6 (шесть) месяцев** со дня продажи розничной сетью.
2. Гарантийный срок эксплуатации бензиновых генераторов PATRIOT серии GP (кроме моделей GP 910 и GP 1510 и генераторов инверторного типа) составляет **36 (тридцать шесть) месяцев** или **500 моточасов работы** со дня продажи розничной сетью.
3. Гарантийный срок эксплуатации инструмента составляет **12 (двенадцать) месяцев** со дня продажи розничной сетью для бензинового, электрического и аккумуляторного инструмента торговой марки PATRIOT серии THE ONE, MAXPOWER, MAXWELDER, триммеров электрических PATRIOT с нижним расположением двигателя, насосы (вибрационные, погружные, вихревые, центробежные, насосные станции), отбойные молотки, батареи PATRIOT, как в случае покупки аккумулятора отдельно, так и на приобретенные в составе продукции.

   Если изделие, предназначенное для бытовых (непрофессиональных) нужд, эксплуатировалось в коммерческих целях (профессионально), срок гарантии составляет **1 (один) месяц** со дня продажи. Дефекты сборки инструмента, допущенные по вине изготовителя, устраняются бесплатно в течение **45 (сорока пяти) дней** со дня предоставления потребителем требований об устранении недостатков изделия, после проведения диагностики изделия техническим центром.

ГАРАНТИЙНЫЙ РЕМОНТ ОСУЩЕСТВЛЯЕТСЯ ПРИ СОБЛЮДЕНИИ СЛЕДУЮЩИХ УСЛОВИЙ:

1. Наличие гарантийного талона с указанием заводского (серийного) номера инструмента, даты продажи, подписи покупателя, штампа торгового предприятия или чека, с указанием даты продажи, наименования изделия, штампа торгового предприятия.
2. Предоставление неисправного инструмента в чистом виде.
3. Гарантийный ремонт производится только в течение срока, указанного в данном гарантийном талоне.

ГАРАНТИЙНОЕ ОБСЛУЖИВАНИЕ НЕ ПРЕДОСТАВЛЯЕТСЯ:

1. При отсутствии возможности определить дату продажи или дату производства.
2. На изделие, которое эксплуатировалось с нарушениями инструкции по эксплуатации или не по назначению;
3. На последствия самостоятельного ремонта, разборки, чистки и смазки инструмента в гарантийный период (не требуемые по инструкции эксплуатации), о чем свидетельствуют, например, заломы на шлицевых частях крепежа корпусных деталей;
4. На повреждения, дефекты, вызванные внешними механическими воздействиями, воздействием агрессивных средств и высоких температур или иных внешних факторов, таких как дождь, снег, повышенная влажность и др.;
5. На неисправности, вызванные попаданием в инструмент инородных тел, небрежным или плохим уходом, повлекшими за собой выход из строя инструмента;
6. На неисправности, возникшие вследствие перегрузки, повлекшие за собой выход из строя двигателя, трансформатора или других узлов и деталей, а также вследствие несоответствия параметров электросети номинальному напряжению.

   К признакам перегрузки относятся:
   - Изменения цвета на поверхности металлических деталей;
   - Деформация или оплавление пластмассовых деталей и узлов инструмента;
   - Одновременное повреждение (потемнение или обугливание) изоляции проволоки в обмотках катушек статора и ротора;
   - Обугливание изоляции обеих катушек статора из-за перегрева электрического двигателя возникшее вследствие несоответствия параметров электросети номинальному напряжению для работы инструмента согласно ТУ, или вследствие приложения чрезмерного усилия на управляющие рукоятки инструмента;
7. На дефекты и повреждения, произошедшие в результате применения не правильно приготовленной топливной смеси (в неверной пропорции), а так же с применением в ней масел, не предназначенных для приготовления двухтактных смесей, так же, масел, не рекомендованных производителем изделий.
8. На неисправности, вызванные использованием неоригинальных запасных частей и принадлежностей;
9. На недостатки изделий, возникшие вследствие эксплуатации с неустраненными недостатками;
10. На недостатки изделий, возникшие вследствие технического обслуживания и внесения конструктивных изменений лицами, организациями, не являющимися авторизованными сервисными центрами;
11. На естественный износ изделия и комплектующих в результате интенсивного использования;
12. На такие виды работ, как регулировка, чистка, смазка, замена расходных материалов, а также, периодическое техническое обслуживание и прочий уход за изделием, оговоренные в Инструкции по эксплуатации.

1. П2 және П3 өнімдерінен бензинді, электордық және аккумляторлдық Patriot аспабын пайдалану кепілдік мерзімі (аккумляторлар мен аксессуарларсыз) бөлшек сауда желісінде сатылған күннен бастап **6 (алты) ай** .
2. GP сериясынын Patriot бензинді генераторларын пайдалану кепілдік мерзімі (GP 910 және GP 1510 моделдерінен тыс) бөлшек сауда желісінде сатылған күннен бастап **36 отыз алты** ай немесе **500 сағат жұмыс**.
3. Құралдың кепілдік қызмет ету мерзімі THE ONE, MAXPOWER, MAXWELDER сериялы PATRIOT сауда белгісінің бензин, электр және аккумуляторлық аспабы ушін бөлшек сауда желісімен сатылған күннен бастап **12 (он екі) айды** құрайды, қозғалтқыштың төменгі орналасқан Patriot электр триммерлері, сорғылар (діріл, батырылған, құйынды, ортадан тепкіш, сорғы станциялары), ұрғыш балғалар, PATRIOT батареялары батареяны бөлек сатып алған жағдайда да, өнімнің құрамында сатып алынғандар ушін де.

   Егер ішкі (Касіби емес) қажеттіліктерге арналған өнім коммерциялық мақсатта (касіби түрде) қолданылса, кепілдік мерзімі сатылған күннен бастап **бір ай**. Өндірушінің кінәсінен жасалған аспапты құрастырудағы кемшіліктер, техникалық орталық диагноз қойғаннан кейін, өнімде ақауларды жоюға қатысты тұтынушы талаптарын берген күннен бастап **45 күн ішінде** тегін жасалады.

КЕПІЛДІК ЖӨНДЕУ ЖҰМЫСТАРЫ КЕЛЕСІ ЖАҒДАЙЛАРДА ЖҮЗЕГЕ АСЫРЫЛАДЫ:

1. Құралдың зауыттық (сериялық) нөмірі, сату күні, сатып алушының қолы көрсетілген кепілдік талонының болуы, сату күнін, бұйымның атауын, сауда касіпорнының мөртаңбасын көрсете отырып, сауда касіпорнының немесе чектің мөртаңбасы.
2. Ақаулы аспапты таза түрде беру.
3. Кепілдікті жөндеу тек осы кепілдік картасында көрсетілген мерзімде жүзеге асырылады.

КЕПІЛДІК ҚЫЗМЕТІ ҚАРАСТЫРЫЛМАҒАН ЖАҒДАЙЛАР:

1. Сату күнін немесе өндіріс күнін анықтау мүмкін болмаған жағдайда.
2. Пайдалану жөніндегі нұсқаулықты бұзумен немесе мақсатсыз пайдаланылған бұйымға;
3. Кепілдік кезеңінде құралды өздігінен жөндеу, бөлшектеу, тазалау және майлау салдарларына (пайдалану нұсқаулығы бойынша талап етілмейтін), бұған, мысалы, корпустық бөлшектерді бекітудің шлицті бөліктеріндегі сынықтар далел бола алады;
4. Сыртқы механикалық әсерлерден, агрессивті құралдардың әсерінен туындаған зақымданулар, ақауларға жоғары температура немесе басқа сыртқы факторлар, мысалы, жаңбыр, қар, жоғары ылғалдылық және т. б.;
5. Құралға бөгде заттардың түсуінен, ұқыпсыз немесе нашар күтімнен туындаған ақаулықтарға құралдың істен шығуы;
6. Қозғалтқыштың, трансформатордың істен шығуына әкеп соққан шамадан тыс жүктеме салдарынан туындаған ақаулықтарға немесе басқа да тораптар мен бөлшектер, сондай-ақ электр желісі параметрлерінің номиналды кернеуге сәйкес келмеуі салдарынан.

   Шамадан тыс жүктеме белгілеріне мыналар жатады:
   - Металл бөліктерінің бетіндегі түс өзгеруі;
   - Пластмасса бөлшектер мен құрал тораптарын деформациялау немесе балқыту;
   - Статор және ротор катушкаларының орамаларындағы сым оқшаулауының бір мезгілде зақымдануы (қараю немесе күйдіру);
   - Электр қозғалтқышының қызып кетуіне байланысты статордың екі катушкасының оқшаулауын жағу ТШ-ға сәйкес құралдың жұмысы ушін немесе құралдың басқару тұтқаларына шамадан тыс күш салу салдарынан электр желісі параметрлерінің номиналды кернеуге сәйкес келмеуі;
7. Дұрыс дайындалмаған отын қоспасын қолдану нәтижесінде болған ақаулар мен зақымданулар (дұрыс емес пропорцияда), сондай-ақ онда екі соққылы қоспалады дайындауға арналмаған майлады, сондай-ақ өнімді өндіруші ұсынбаған майларды қолдану арқылы.
8. Түпнұсқа емес қосалқы бөлшектер мен керек-жарақтарды пайдаланудан туындаған ақаулықтарға;
9. Жойылмаған кемшіліктермен пайдалану салдарынан пайда болған бұйымдардың кемшіліктеріне;
10. Техникалық қызмет көрсету және конструктивтік өзгерістер енгізу салдарынан пайда болған бұйымдардың кемшіліктеріне уәкілетті сервис орталықтары болып табылмайтын тұлғалар, ұйымдар;
11. Қарқынды пайдалану нәтижесінде бұйымдар мен жинақтауыштардың табиғи тозуына;
12. Реттеу, тазалау, майлау, шығыс материалдарын ауыстыру, сондай-ақ мерзімді жұмыс түрлеріне пайдалану жөніндегі нұсқаулықта айтылған бұйымға техникалық қызмет көрсету және өзге де күтім жасау.

Гарантия не распространяется на узлы и детали, являющиеся расходными, быстроизнашивающимися материалами, к которым относятся: пильные цепи, пильные шины, соединительные муфты, ведущие и ведомые звездочки, элементы крепления (метизы), триммерные головки, направляющие ролики, защитные кожухи, приводные ремни, гибкие валы, крыльчатки, фланцы крепления, ножи, компоненты натяжения и крепления режущих элементов, резиновые амортизаторы, уплотнители, прокладки, сальники, манжеты и другие РТИ, полимерные втулки, полимерные, резиновые и пневматические колеса, стартерные шнуры, пружины, свечи зажигания, ленты тормоза цепи, фильтры, угольные щетки, червячные пары, тросы, провода питания, сварочные кабели, клеммы - зажимы, электрододержатели, сопла и наконечники для сварочных полуавтоматов, шланги, моечные пистолеты и копья, форсунки, насадки, пенокомплекты и т.д.

Кепілдік Шығыс, тез тозатын материалдар болып табылатын торалтар мен бөлшектерге қолданылмайды, оларға мыналар жатады: аралау тізбектері, аралау шиналары, жалғастырғыш муфталар, жетекші және жетекші жұлдызшалар, бекіту элементтері (метиздер), триммер бастары, бағыттаушы роликтер, қорғаныс қаптамалары, жетек белдіктері, иілгіш біліктер, қанаттылар, бекіту фланецтері, пышақтар, кесу элементтерінің тарту және бекіту компоненттері, резеңке амортизаторлар, тығыздағыштар, төсемдер, тығыздамалар, манжеттер және басқа РТИ, полимер төлкелер, полимер, резеңке және пневматикалық доңғалақтар, Стартер сымдары, серіппелер, ұшқын штепсельдері, таспалар тежегіш тізбектер, сүзгілер, көмір щеткалары, құрт буы, кабельдер, қуат сымдары, дәнекерлеу кабельдері, қысқыштар, электр ұстағыштар, жартылай автоматты дәнекерлеу шүмектері мен ұштары, шлангтар, жуғыш тапаншалар мен найзалар, саптамалар, саптамалар, көбіктер және т. б.

БОЛЕЕ ПОЛНАЯ ИНФОРМАЦИЯ ПО СЕРВИСНЫМ ЦЕНТРАМ НАХОДИТСЯ НА САЙТЕ WWW.ONLYPATRIOT.COM

ЕДИНЫЙ ТЕЛЕФОН СЕРВИСНОЙ СЛУЖБЫ

8-800-2222-768

ОТРЫВНОЙ ТАЛОН #1

(Заполняется сервисным центром)

вписать номер гарантийного талона

Дата приема _____

Дата выдачи _____

Номер заказ-наряда _____

Мастер *(ФИО)* _____

Печать сервисного центра

ОТРЫВНОЙ ТАЛОН #2

(Заполняется сервисным центром)

вписать номер гарантийного талона

Дата приема _____

Дата выдачи _____

Номер заказ-наряда _____

Мастер *(ФИО)* _____

Печать сервисного центра

ОТРЫВНОЙ ТАЛОН #3

(Заполняется сервисным центром)

вписать номер гарантийного талона

Дата приема _____

Дата выдачи _____

Номер заказ-наряда _____

Мастер *(ФИО)* _____

Печать сервисного центра

PATRIOT

Сервисный центр _____

_____

Описание дефекта _____

_____

_____

1

Сервисный центр _____

_____

Описание дефекта _____

_____

_____

2

Сервисный центр _____

_____

Описание дефекта _____

_____

_____

3

ЕДИНЫЙ ТЕЛЕФОН СЕРВИСНОЙ СЛУЖБЫ

8-800-2222-768

PATRIOT

ДЛЯ ЗАМЕТОК

PATRIOT

PHC 10/12	PHC 10/16	PHC 15/16	PHC 15/16H	PHC 20/16H
Артикул: 520 00 2430	Артикул: 520 00 2425	Артикул: 520 00 2435	Артикул: 520 00 2440	Артикул: 520 00 2445

Уполномоченный представитель / импортер является обладателем исключительных прав на содержание данной инструкции, включая все изображения и текстовую информацию, любое использование которых допустимо лишь при наличии разрешения правообладателя. В случае нарушения этих условий уполномоченный представитель / импортер имеет право потребовать от любых третьих лиц удаления с информационных ресурсов любой информации, материалов, заимствованных из данной инструкции. Вся информация в инструкции по эксплуатации и техническому обслуживанию содержит самую актуальную информацию на момент печати издания. Производитель оставляет за собой право на внесение изменений в конструкцию, упаковку, дизайн, техническое сопровождение и комплектацию продукции без предварительного уведомления третьих лиц. По вопросам обслуживания и работы обращайтесь к официальному дилеру или в авторизованный сервисный центр.

RUS | ШЛАНГ ПНЕВМАТИЧЕСКИЙ НА АВТОМАТИЧЕСКОЙ КАТУШКЕ. Предназначен для подключения компрессора к пневмоинструменту. Дата изготовления: первые 6 цифр серийного номера. Гарантия: 6 месяцев с даты продажи. Изготовитель: Гуйтанг Интернейшионал Трейд (Шанхай) Ко., ЛТД. Адрес: Комната F207, корпус 7, № 2118 Гуанхуа-роуд, район Минханг, Шанхай, Китай. Уполномоченный представитель / импортер: ООО «СнВ Карго». Адрес: 129329, Россия, г. Москва, ул. Кольская, д. 1, стр. 1, т.: 8 (495) 902-51-51. Представитель в Республике Казахстан ТОО «Патриот РК (Patriot RK)». Юридический и фактический адрес: Республика Казахстан, Алматинская обл., Илийский р-н, с.о. Аскар Токпанов, с. Аскар Токпанов, ул. Бережинского А.Ф., дом 50, тел.:+77010243453. Страна происхождения: Китай.

KZ | ПНЕВМАТИКАЛЫҚ ШЛАНГ АВТОМАТТЫ БАРАТАҚТА. Компрессорды пневматикалық құралдарға қосуға арналған. Өндірілген күні: сериялық нөмірдің алғашқы 6 саны. Кепілдік: сатылған күннен бастап 6 ай. Өндіруші: Гуйтанг Интернейшионал Трейд (Шанхай) Ко., ЛТД. Мекенжай: Комната F207, корпус 7, № 2118 Гуанхуа-роуд, район Минханг, Шанхай, Китай. Жеткізуші: ООО "СнВ Карго". Мекенжай 129329, г.Москва, ул. Кольская д.1, стр1, тел.: 8(495)9025151. Қазақстандағы өкілі: ТОО «ПРАКТИКУМ». Қазақстан Республикасындағы өкілі ЖШС «Патриот РК (Patriot RK). Тіркелген мекенжайы: Қазақстан Республикасы, Алматы облысы., Іле ауданы, Асқар Тоқпанов ауылдық округі, Бережинского А.Ф. көшесі, 50 үй, тел.:+77010243453. Шығарылған елі: Китай.

2024© Patriot™. Напечатано для России и стран СНГ.

ONLYPATRIOT.COM